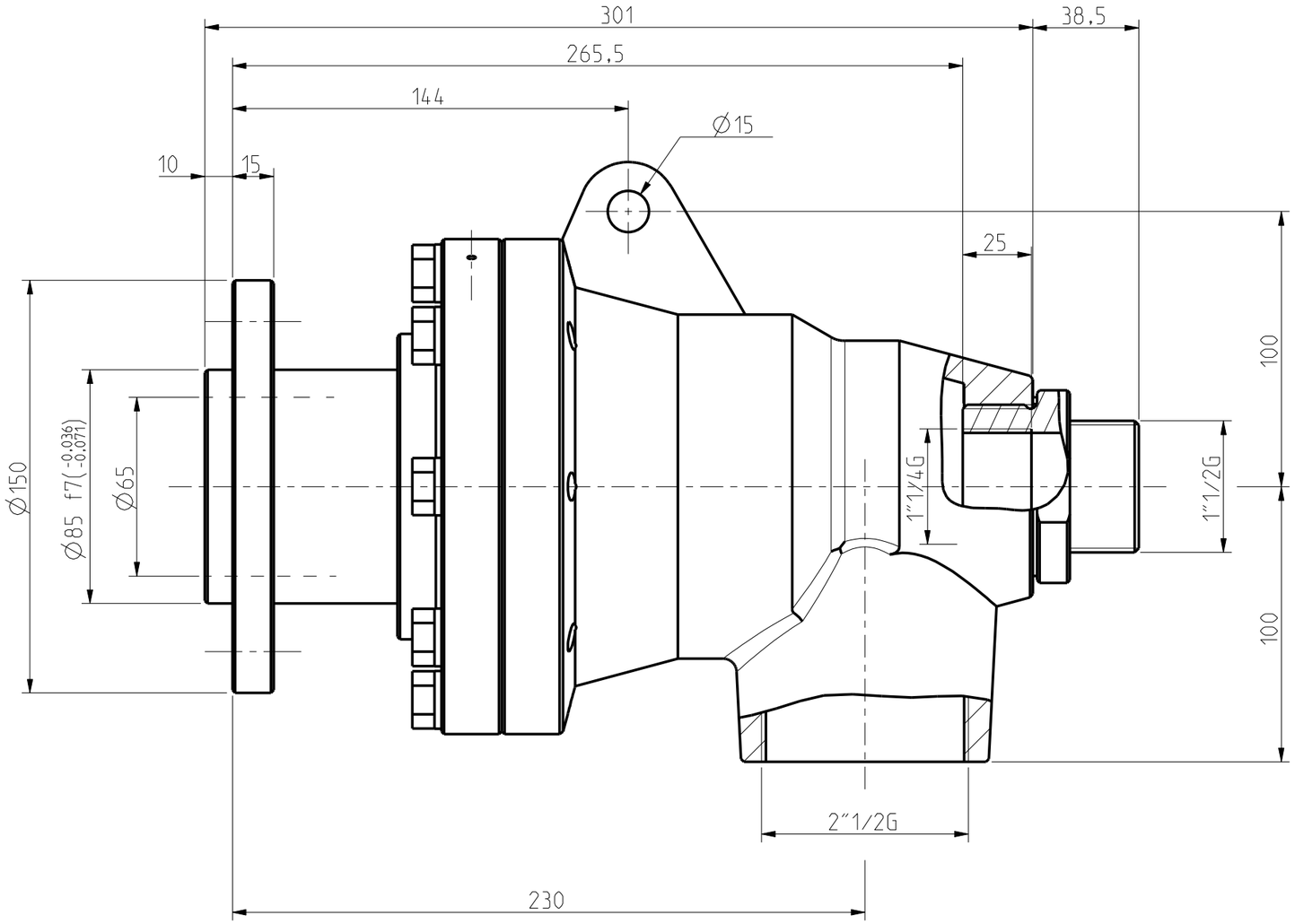


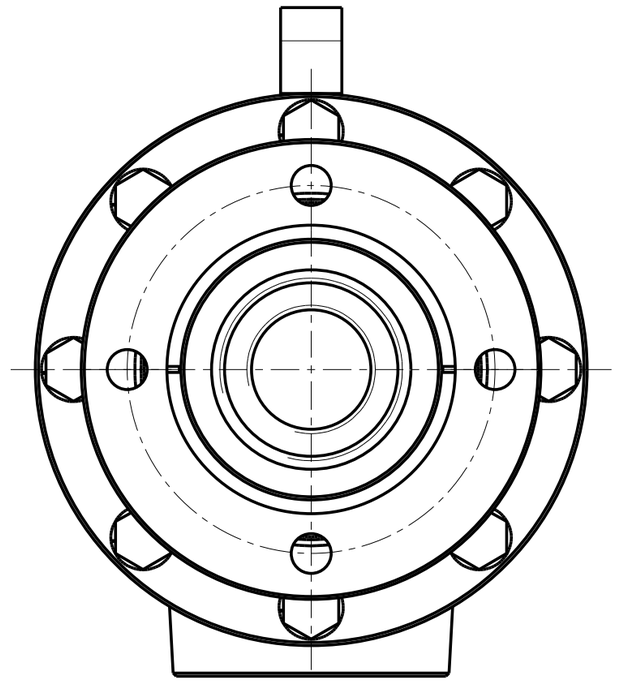

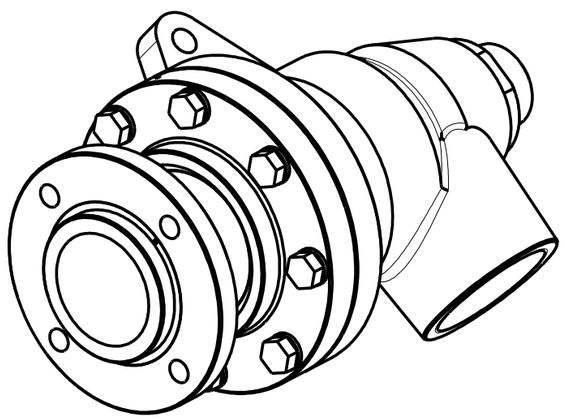

| | TARGHETTA |
|---|---|
| | A128-E |
| | HTF-65-SF |
| p | 24 bar |
| T | 350 °C |
| N | 500 RPM |

| | | | | | |
|---|---|---|---|---|---|
| 5 | | | | quantità | RUGOSITA' µm Ra = 0.2 Ra = 0.8 Ra = 3.2 Ra = 12 Grezzo |
| 4 | | | | | |
| 3 | | | | smussi non quotati 0.3 mm | |
| 2 | | | | | |
| 1 | | | | trattamento | |
| | descrizione modifica | data | firma | | |

| | | | |
|---|---|---|---|
| materiale | componente ASS-SIF-FISSO | modello HTF-65-SF | |
| data 11-06-08 | firma | TOLLERANZA GENERALE DI LAVORAZIONE GRADO DI PRECISIONE UNI 5307 ☐ Grossolano ☐ Medio ☐ Preciso | scala 1,000 |
| TURIAN Castellanza | descrizione GIUNTO 2"G | | |
| | N° disegno A128-E | | |