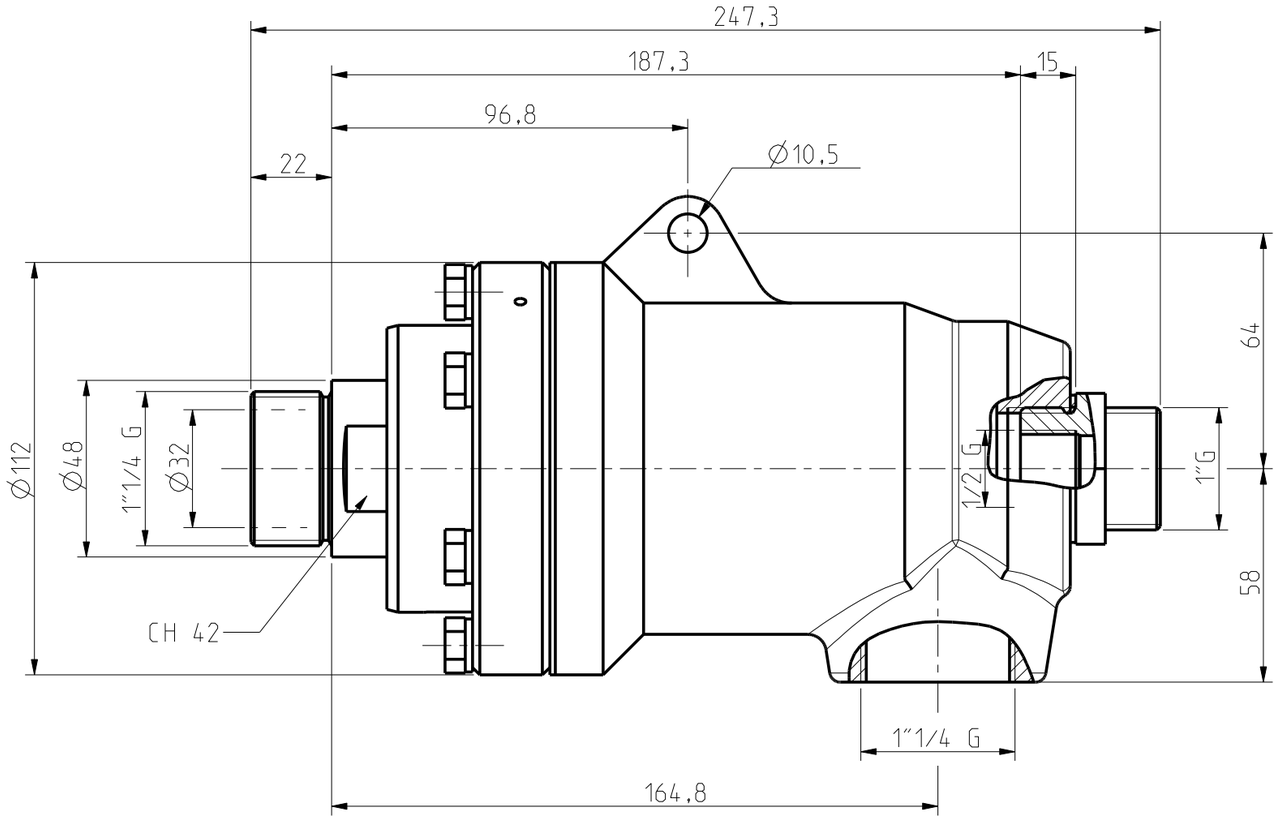

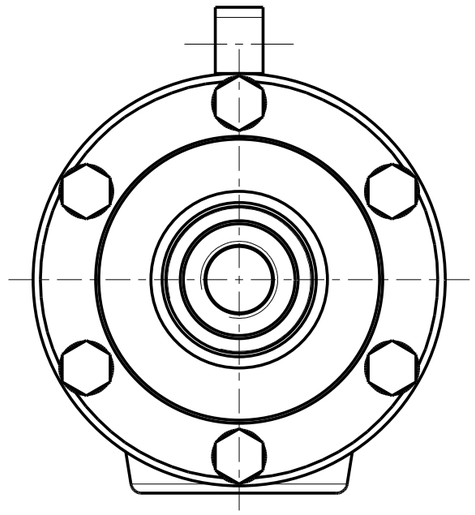

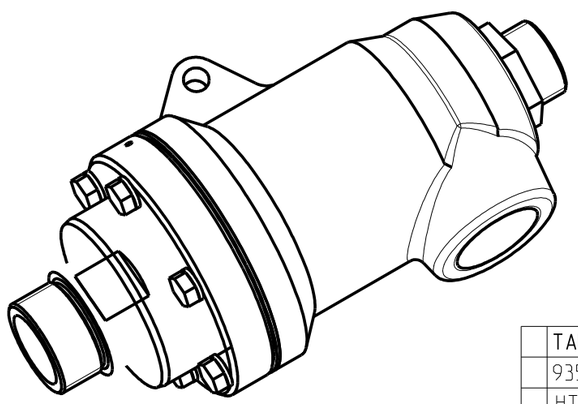

	TARGHETTA
	9350-B
	HTP 32 SF
p	24 bar
T	350 °C
N	500 RPM

5				quantità	RUGOSITA' µm Ra = 0.2 Ra = 0.8 Ra = 3.2 Ra = 12 Grezzo
4					
3				smussi non quotati 0.3 mm	
2					
1				trattamento	
	descrizione modifica	data	firma		

materiale		componente ASSIEME-HTP-32-F	modello HTP 32 SF
data 25-01-08	firma	TOLLERANZA GENERALE DI LAVORAZIONE GRADO DI PRECISIONE UNI 5307 ☐ Grossolano ☐ Medio ☐ Preciso	scala 1,000
TURIAN Castellanza		descrizione GIUNTO 1"1/4 G	
		N° disegno 9350-B	