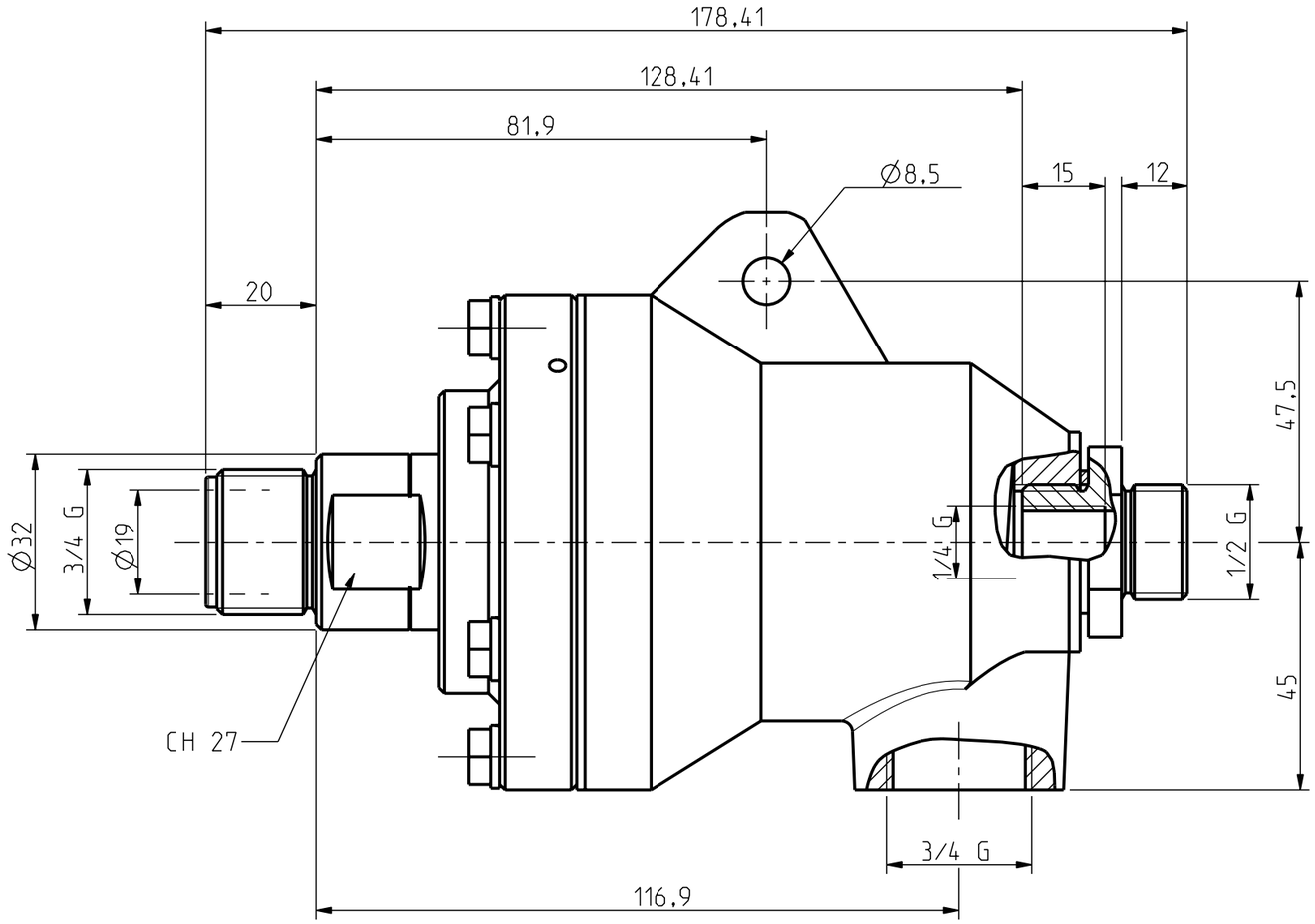

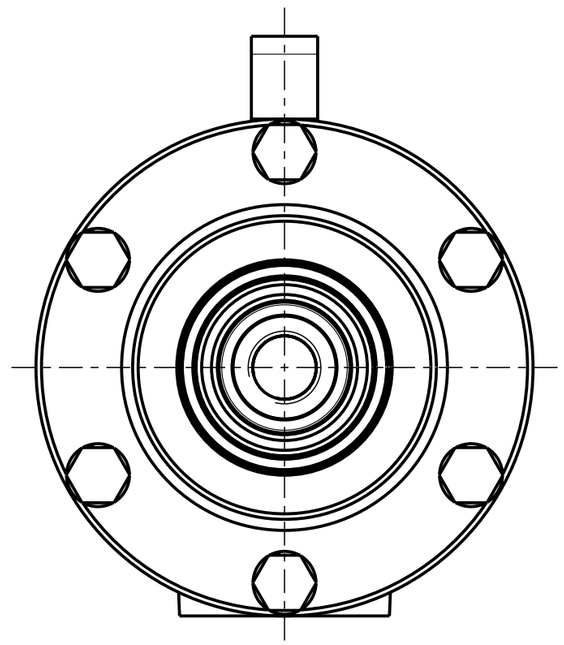

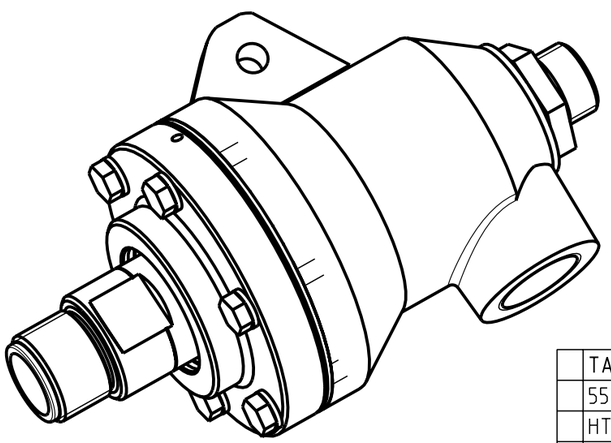

	TARGHETTA
	5529-A
	HTP 20-SF
p	24 bar
T	350 °c
N	500 RPM

5				quantità	RUGOSITA' µm
4					Ra = 0.2
3				smussi non quotati 0.3 mm	Ra = 0.8
2					Ra = 3.2
1				trattamento	Ra = 12
	descrizione modifica	data	firma		Grezzo

materiale	componente ASSIEME-HT-20-SF	modello HTP 20-SF	
data 04-04-07	firma	TOLLERANZA GENERALE DI LAVORAZIONE GRADO DI PRECISIONE UNI 5307 ☐ Grossolano ☐ Medio ☐ Preciso	scala 1,000
TURIAN Castellanza	descrizione Giunto 3/4 G		
	N° disegno 5529-A		