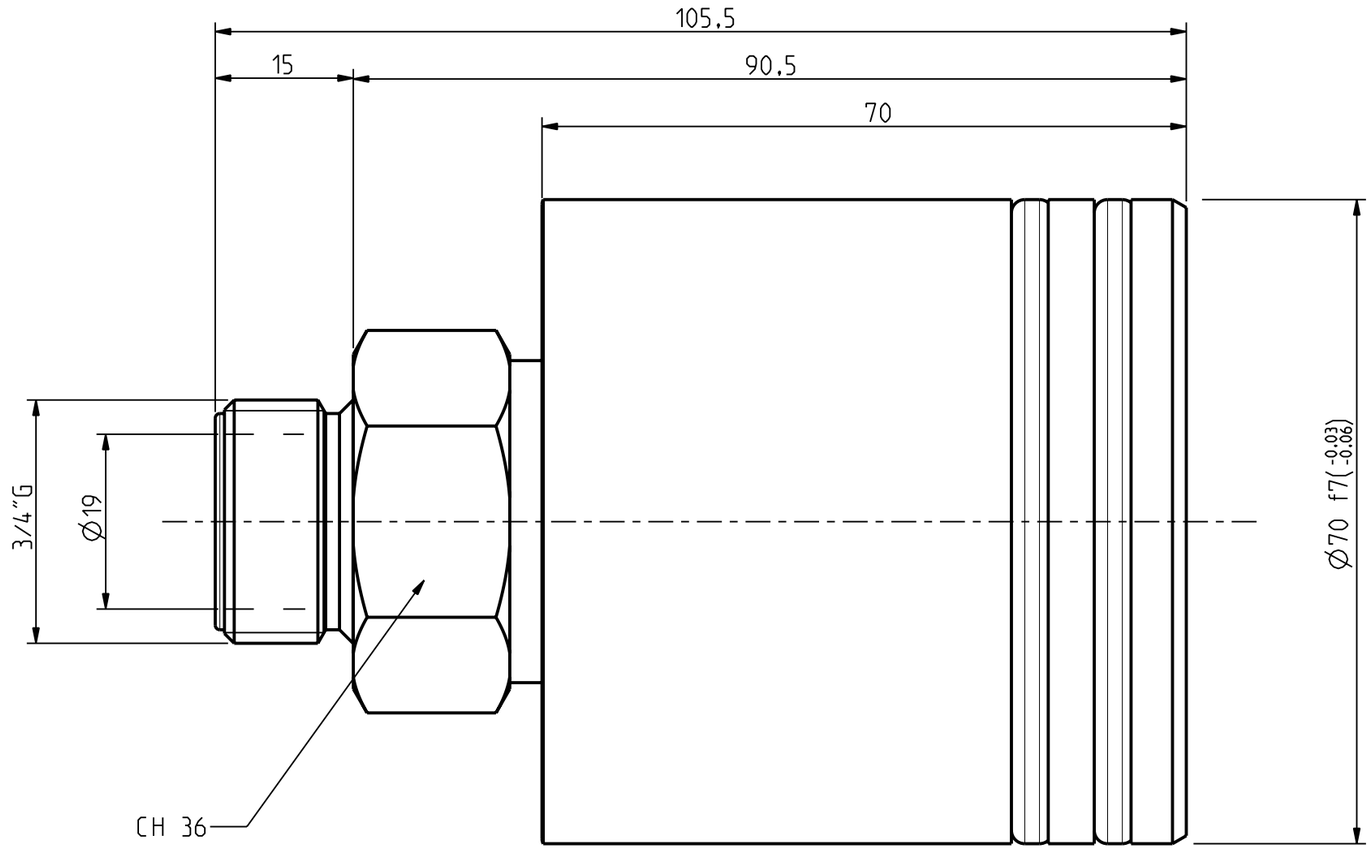

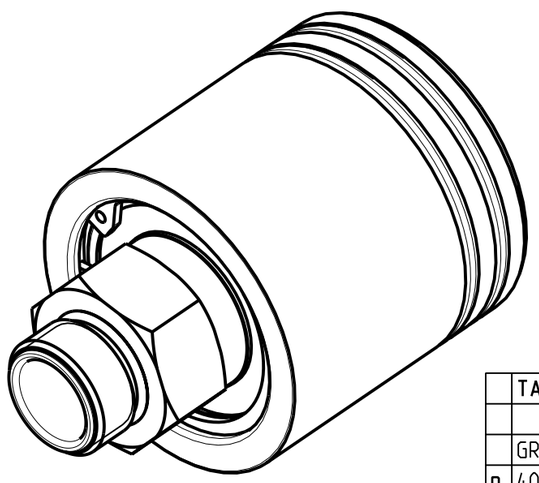

	TARGHETTA
	GRI 20
p	40 bar
T	170 °C
N	3000 RPM

GRI-20

5				quantità	RUGOSITA' µm
4					Ra = 0.2
3				smussi non quotati 0.3 mm	Ra = 0.8
2					Ra = 3.2
1				trattamento	Ra = 12
	descrizione modifica	data	firma		Grezzo

materiale	componente ASSIEME_GR20	modello GRI 20	
data 03-10-05	firma	TOLLERANZA GENERALE DI LAVORAZIONE GRADO DI PRECISIONE UNI 5307 ☐ Grossolano ☐ Medio ☐ Preciso	scala 1.000
TURIAN Castellanza	descrizione GIUNTO 3/4" GAS		
	N° disegno 8439		☒ V ☐ Ass ☐ Esp