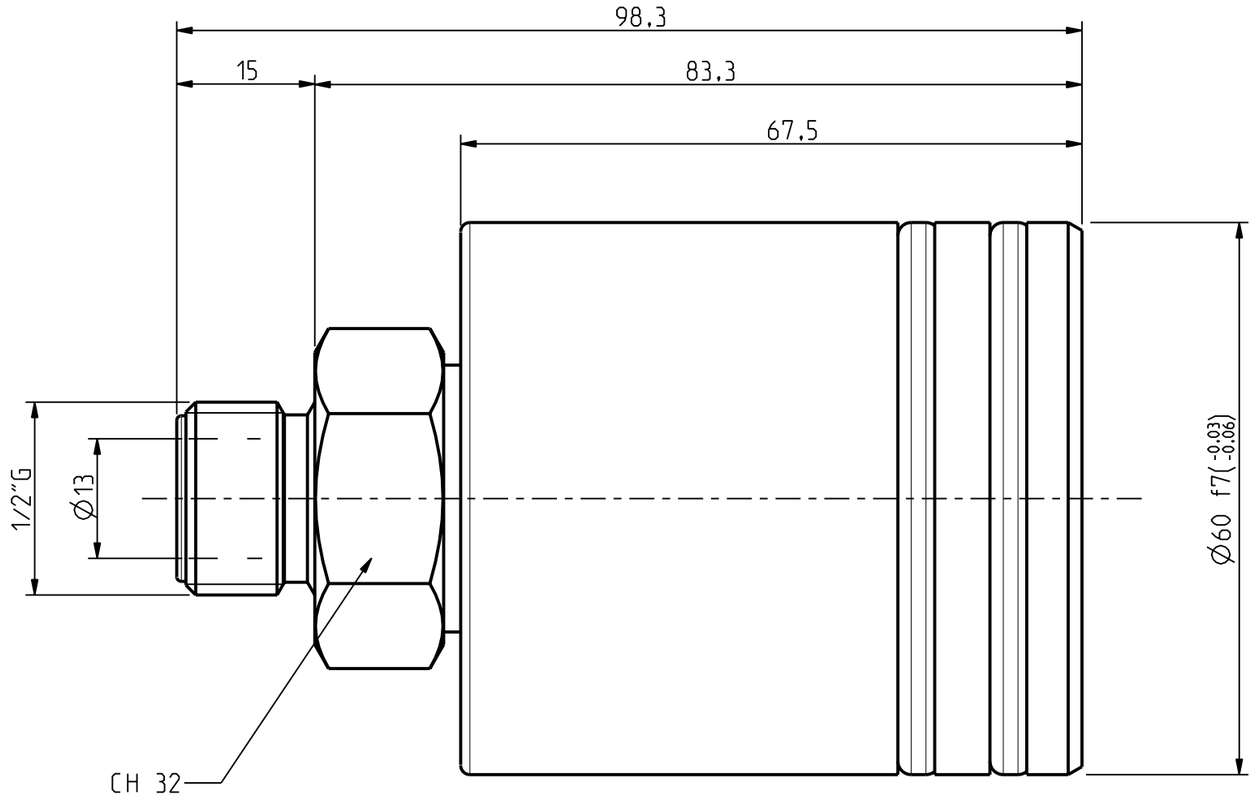

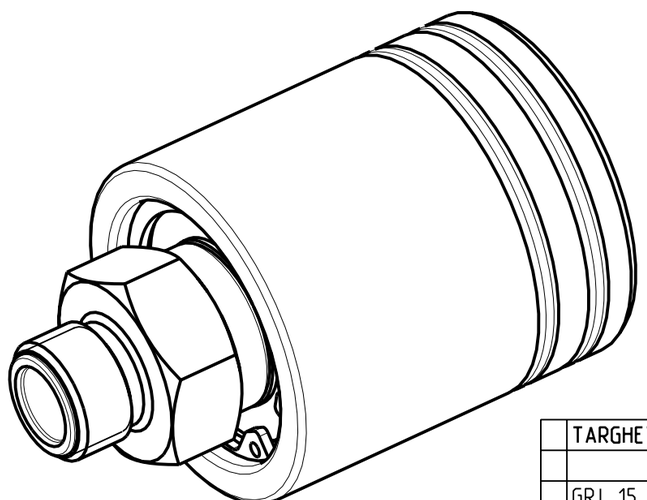

	TARGHETTA
	GRI 15
p	40 bar
T	170 °C
N	3500 RPM

GRI-15

5				quantità
4				
3				smussi non quotati 0.3 mm
2				
1				trattamento
	descrizione modifica	data	firma	

RUGOSITA' µm
Ra = 0.2
Ra = 0.8
Ra = 3.2
Ra = 12
Grezzo

materiale	componente ASSIEME_GRI15	modello GRI 15	
data 04-10-05	firma	TOLLERANZA GENERALE DI LAVORAZIONE GRADO DI PRECISIONE UNI 5307 ☐ Grossolano ☐ Medio ☐ Preciso	scala 1,000
TURIAN Castellanza	descrizione GIUNTO 1/2" GAS		
	N° disegno 8441		☒ V ☐ Ass ☐ Esp