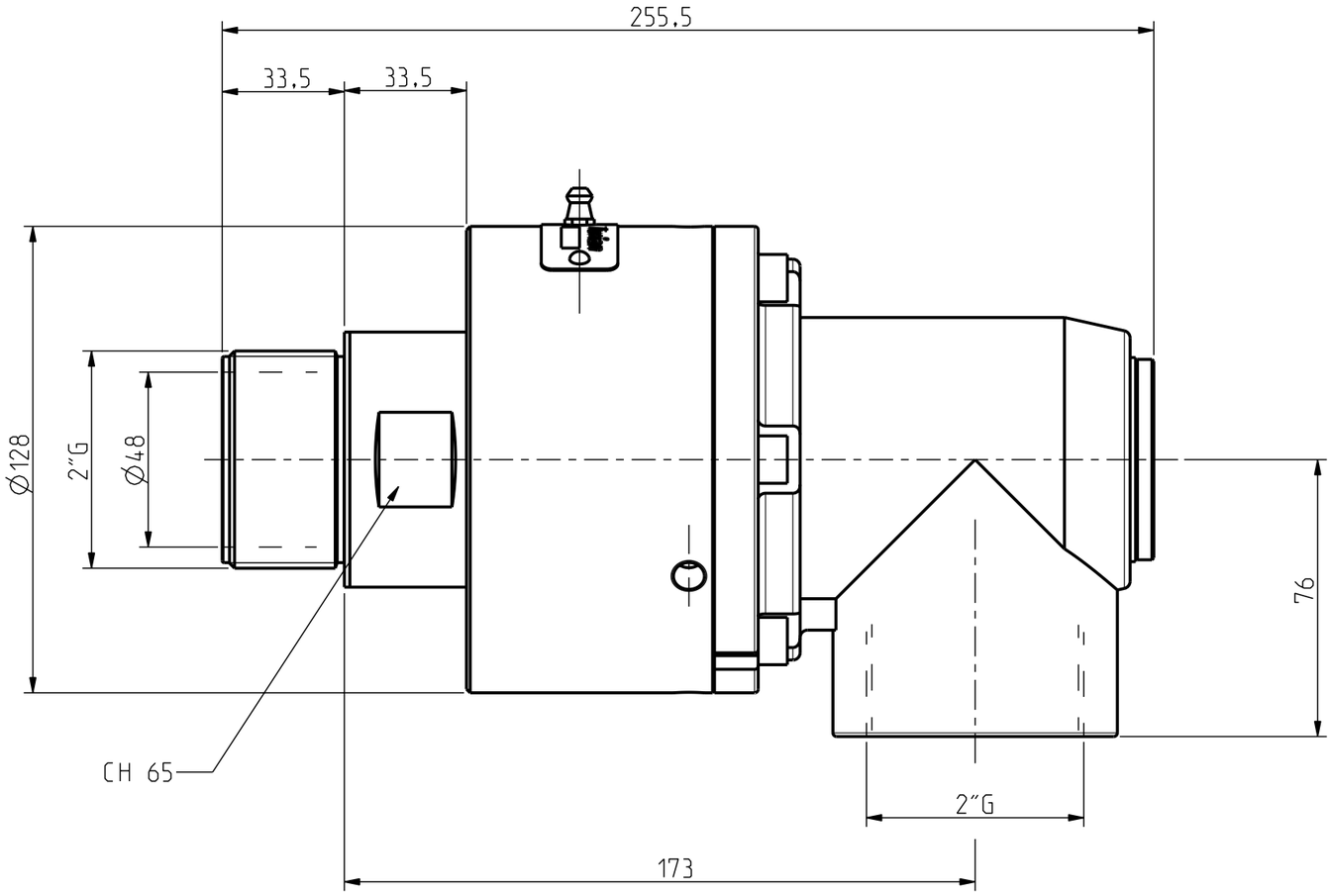

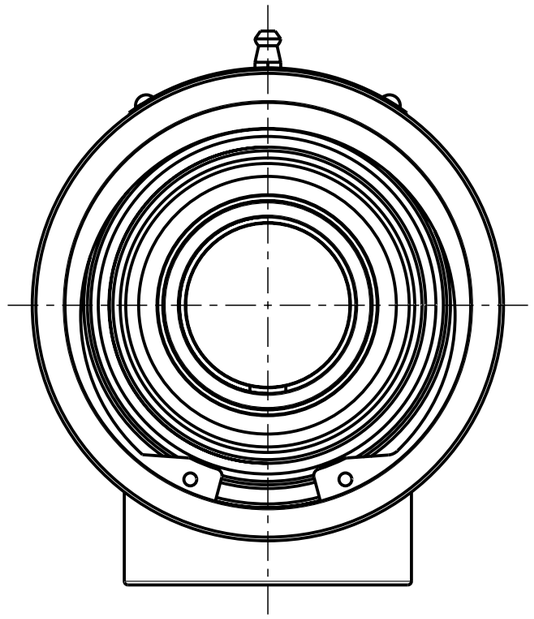

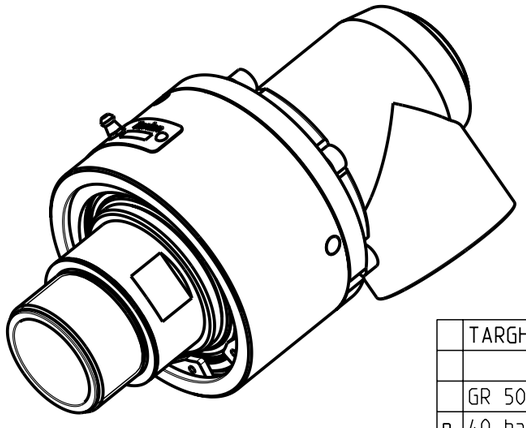

	TARGHETTA
	GR 50-9750
p	40 bar
T	170 °C
N	2500 RPM

5				quantità
4				
3				smussi non quotati 0.3 mm
2				
1				trattamento
	descrizione modifica	data	firma	

RUGOSITA' µm
Ra = 0.2
Ra = 0.8
Ra = 3.2
Ra = 12
Grezzo

materiale	componente GR50_ASSIEME	modello GR 50-9750
data 17-12-08 / firma	TOLLERANZA GENERALE DI LAVORAZIONE GRADO DI PRECISIONE UNI 5307 ☐ Grossolano ☐ Medio ☐ Preciso	scala 1,000
TURIAN Castellanza	descrizione GIUNTO ROT. 2" Gas	
	N° disegno 9750-C	