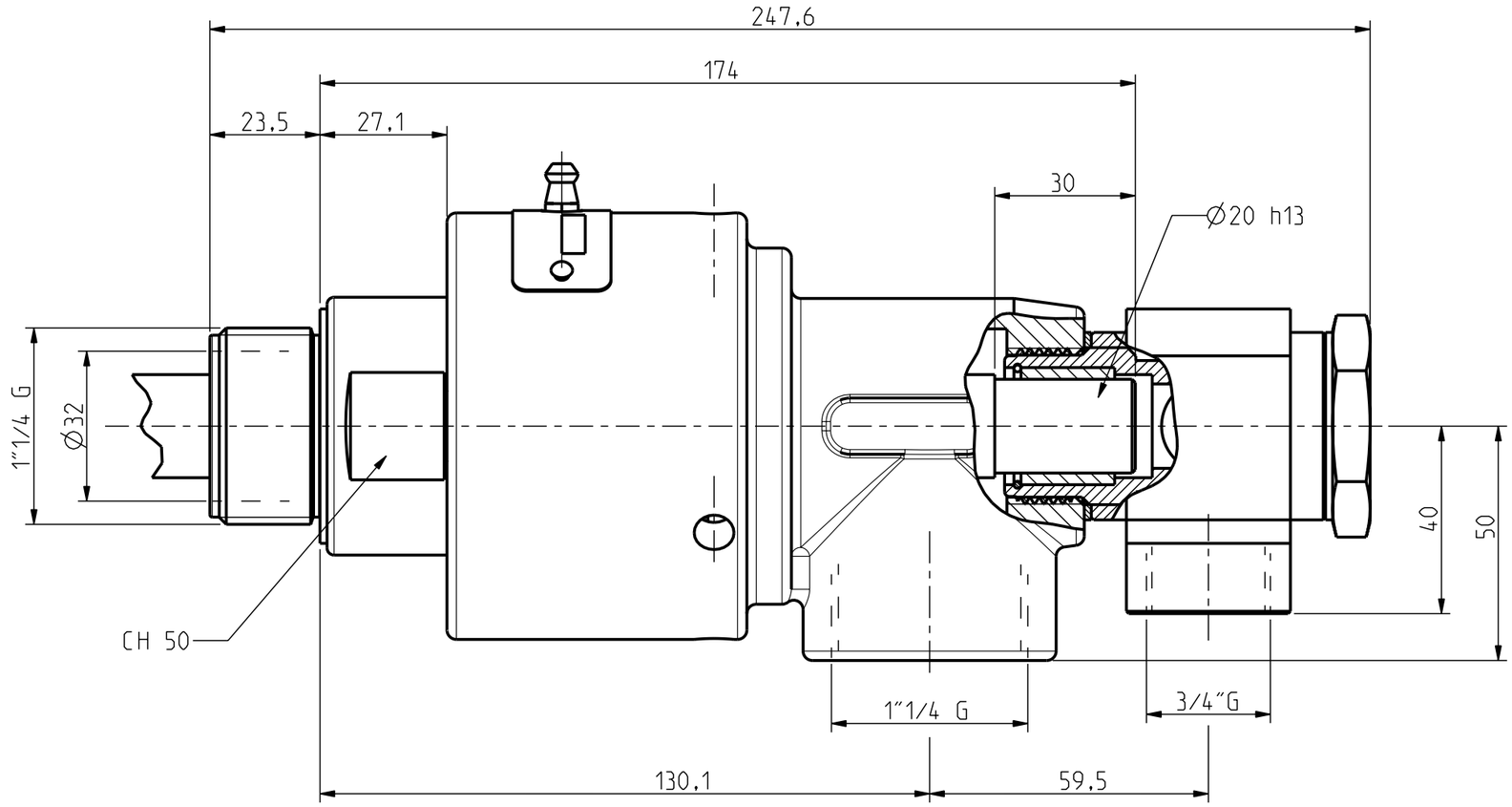

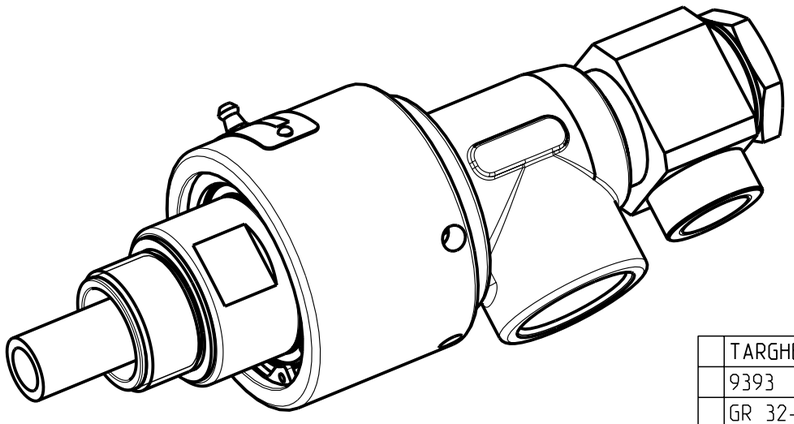

	TARGHETTA
	9393
	GR 32-SOR
p	40 bar
T	170 °C
N	2500 RPM

5				quantità
4				
3				smussi non quotati 0.3 mm
2				
1				trattamento
	descrizione modifica	data	firma	

RUGOSITA' µm
Ra = 0.2
Ra = 0.8
Ra = 3.2
Ra = 12
Grezzo

materiale	componente ASSIEME-GR_32_SOR	modello GR 32-SOR
data 21-02-08 / firma	TOLLERANZA GENERALE DI LAVORAZIONE GRADO DI PRECISIONE UNI 5307 ☐ Grossolano ☐ Medio ☐ Preciso	scala 1,000
TURIAN Castellanza	descrizione GIUNTO ROTANTE 1"1/4 G	
	N° disegno 9393	