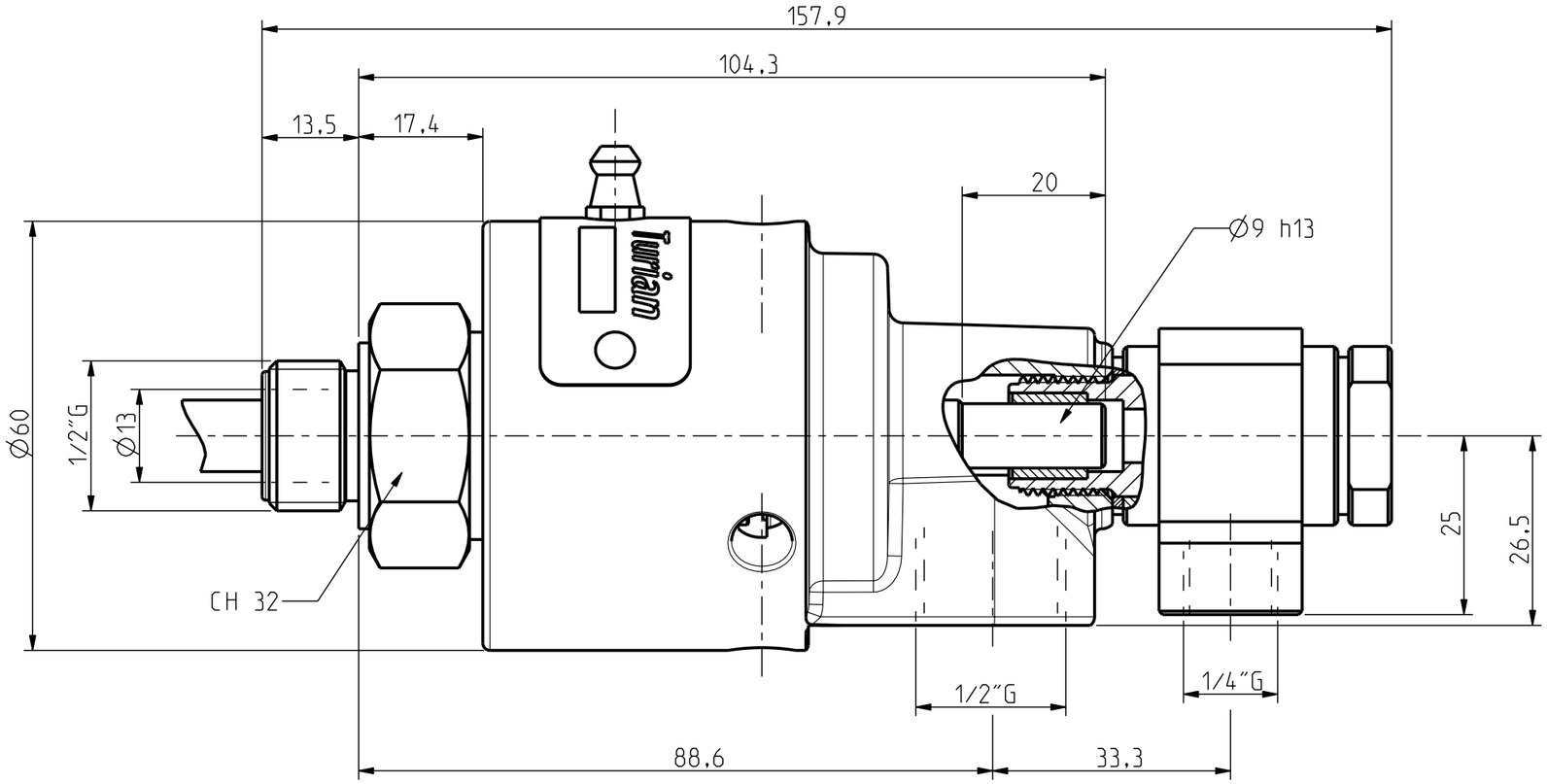

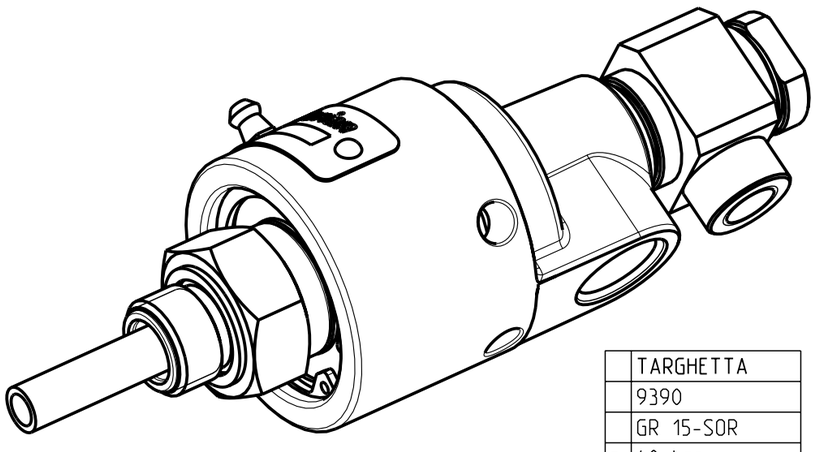

	TARGHETTA
	9390
	GR 15-SOR
p	40 bar
T	170 °C
N	1000 RPM

5				quantità	RUGOSITA' µm
4					Ra = 0.2
3				smussi non quotati 0.3 mm	Ra = 0.8
2					Ra = 3.2
1				trattamento	Ra = 12
	descrizione modifica	data	firma		~ Grezzo

materiale		componente ASSIEME-GR_15_R_SOR	modello GR 15-SOR
data 21-02-08	firma	TOLLERANZA GENERALE DI LAVORAZIONE GRADO DI PRECISIONE UNI 5307 ☐ Grossolano ☐ Medio ☐ Preciso	scala 1.000
TURIAN Castellanza		descrizione GIUNTO 1/2" GAS	
		N° disegno 9390	