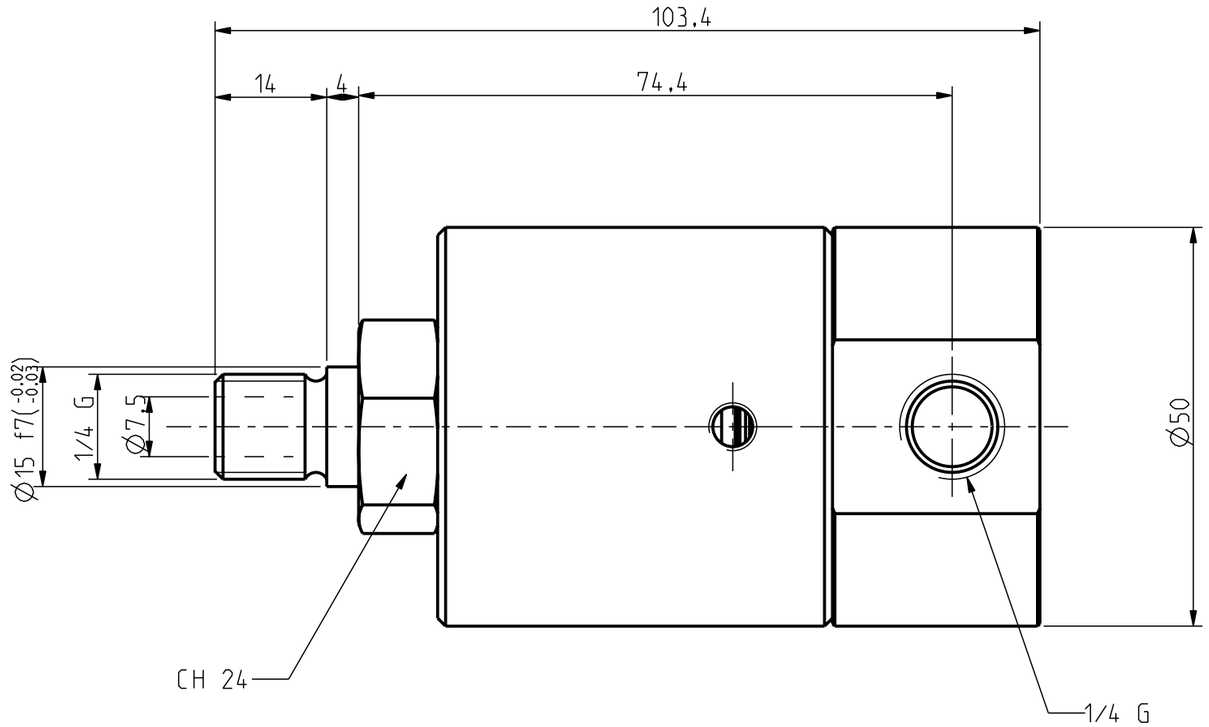

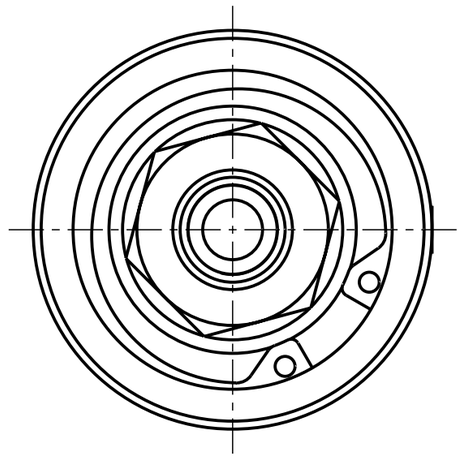

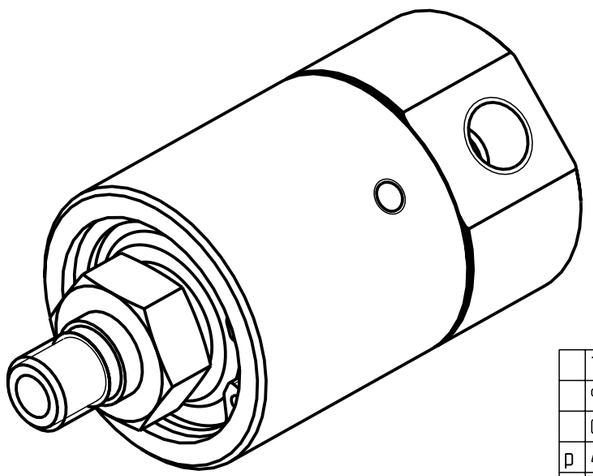

	TARGHETTA
	9210
	GD-14-AP-90
p	400 bar
T	120 °C
N	1500 RPM

5				quantità	RUGOSITA' µm
4					Ra = 0.2
3				smussi non quotati 0.3 mm	Ra = 0.8
2					Ra = 3.2
1				trattamento	Ra = 12
	descrizione modifica	data	firma		Grezzo

materiale		componente: ASSIEME	modello: GD-14-AP-90
data: 04-07-07	firma	TOLLERANZA GENERALE DI LAVORAZIONE GRADO DI PRECISIONE UNI 5307 ☐ Grossolano ☐ Medio ☐ Preciso	scala: 1,000
TURIAN Castellanza		descrizione: GIUNTO ALTA PRESS.	
		N° disegno: 9210	