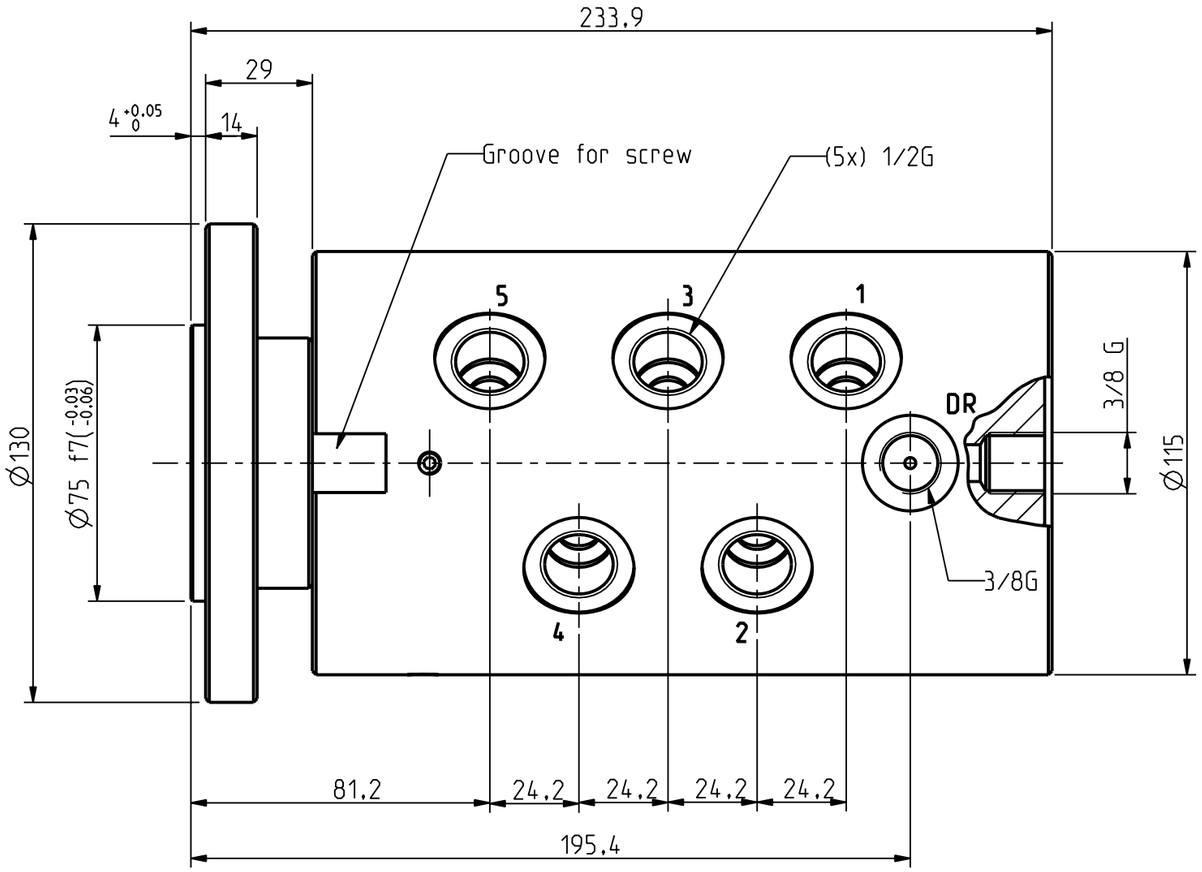

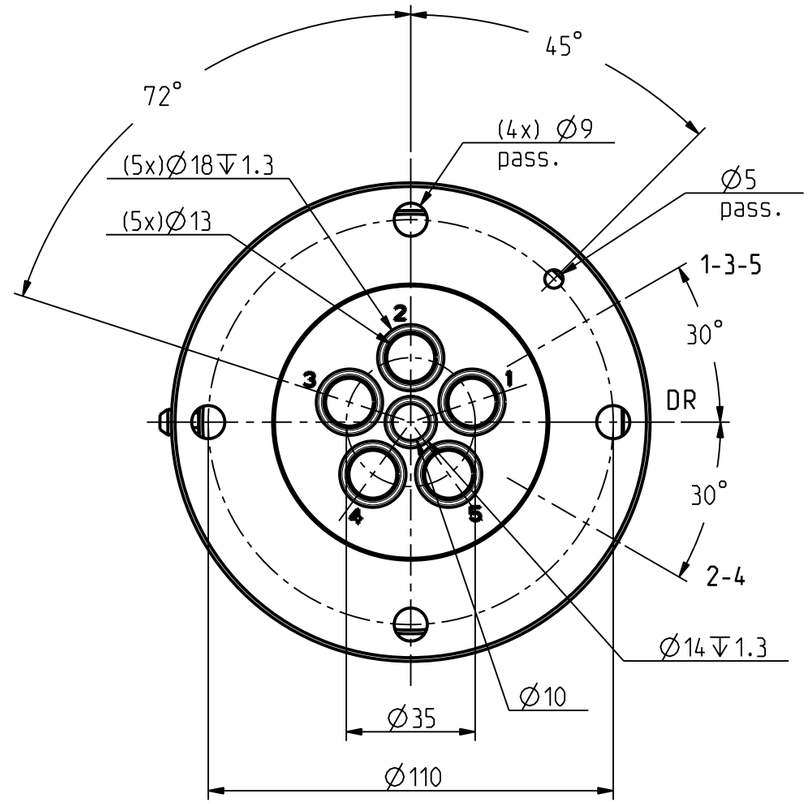

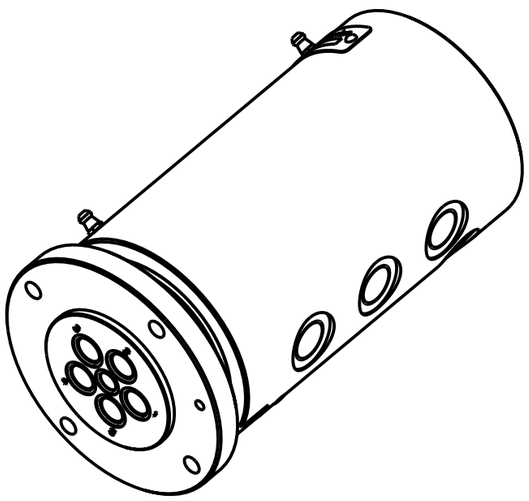

FLUID	AIR-OIL	WATER
HOUSING	ALUMINIUM	BRASS
ROTOR	C40	AISI 420

	TARGHETTA
	G-5/6V-120
p	250 bar
T	85 °C
N	150 RPM

5				quantità
4				
3				smussi non quotati 0.3 mm
2				
1				trattamento
	descrizione modifica	data	firma	

RUGOSITA' µm
Ra = 0.2
Ra = 0.8
Ra = 3.2
Ra = 12
Grezzo

materiale	componente ASM0001	modello G-5/6V-120
data 02/01/06 / firma	TOLLERANZA GENERALE DI LAVORAZIONE GRADO DI PRECISIONE UNI 5307 ☐ Grossolano ☐ Medio ☐ Preciso	scala 1.000
TURIAN Castellanza	descrizione GIUNTO 6 VIE 1/2G	
	N° disegno 8553	