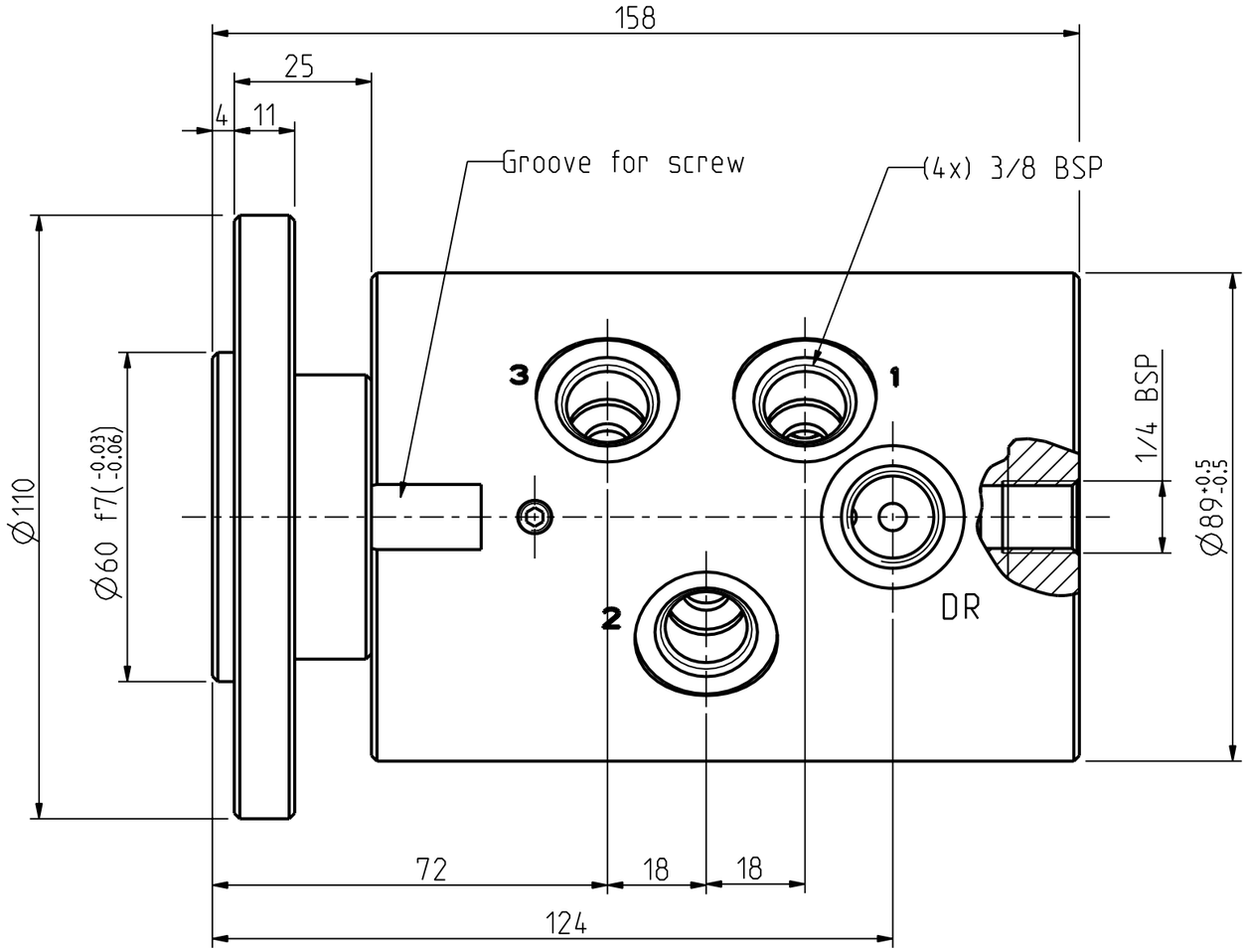

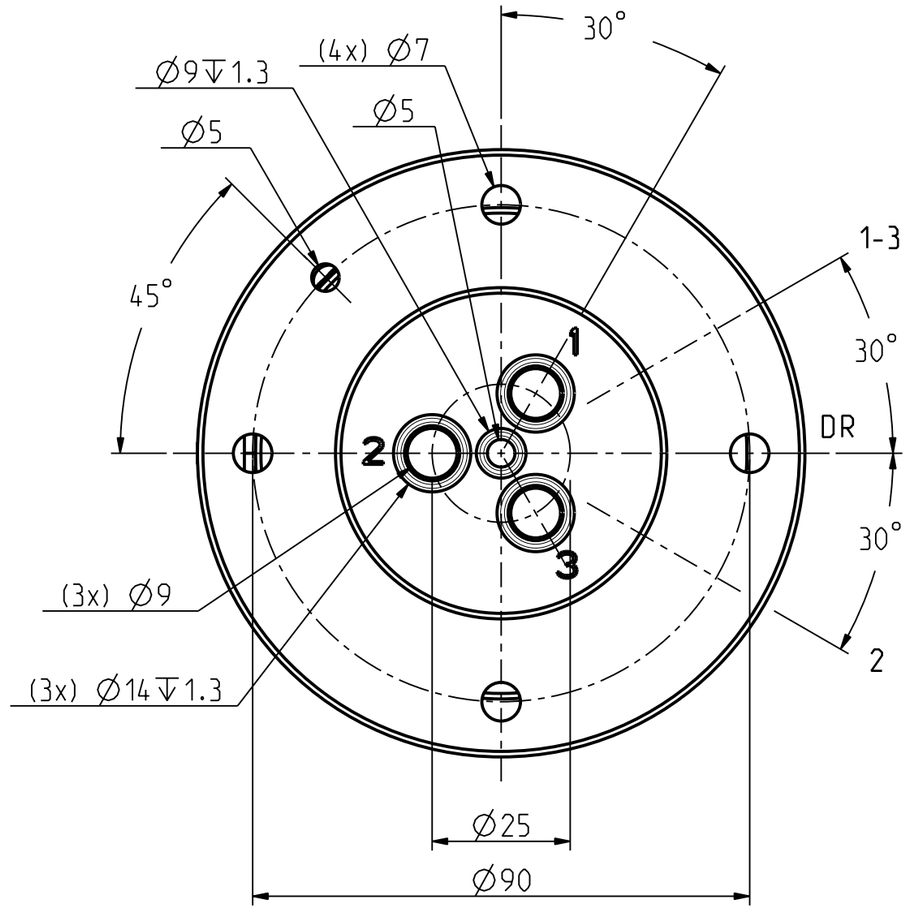

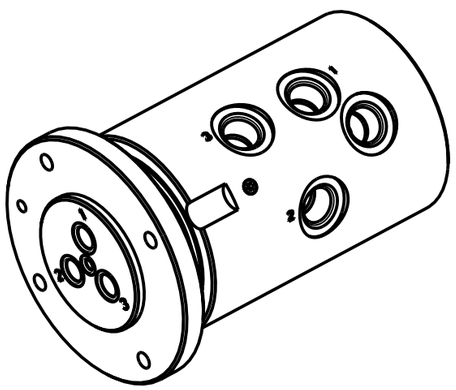

FLUID	AIR-OIL	WATER
HOUSING	ALUMINIUM	BRASS
ROTOR	C40	AISI 420

Tmax	85 °C
Nmax	250 RPM
Pmax	250 bar

Pmax 250 bar only with Nmax < 15 RPM

5				quantità	RUGOSITA' µm
4					Ra = 0.2
3				smussi non quotati 0.3 mm	Ra = 0.8
2					Ra = 3.2
1				trattamento	Ra = 12
	descrizione modifica	data	firma		Grezzo

materiale	componente CAT_G-3-4V-38	modello G 3/4V 38	
data 03.09.02	firma	TOLLERANZA GENERALE DI LAVORAZIONE GRADO DI PRECISIONE UNI 5307 ☐ Grossolano ☐ Medio ☐ Preciso	scala 1,000
TURIAN Castellanza	descrizione Giunto 3/4 vie 3/8" G		
	N° disegno 7080		☒ V ☐ Ass ☐ Esp