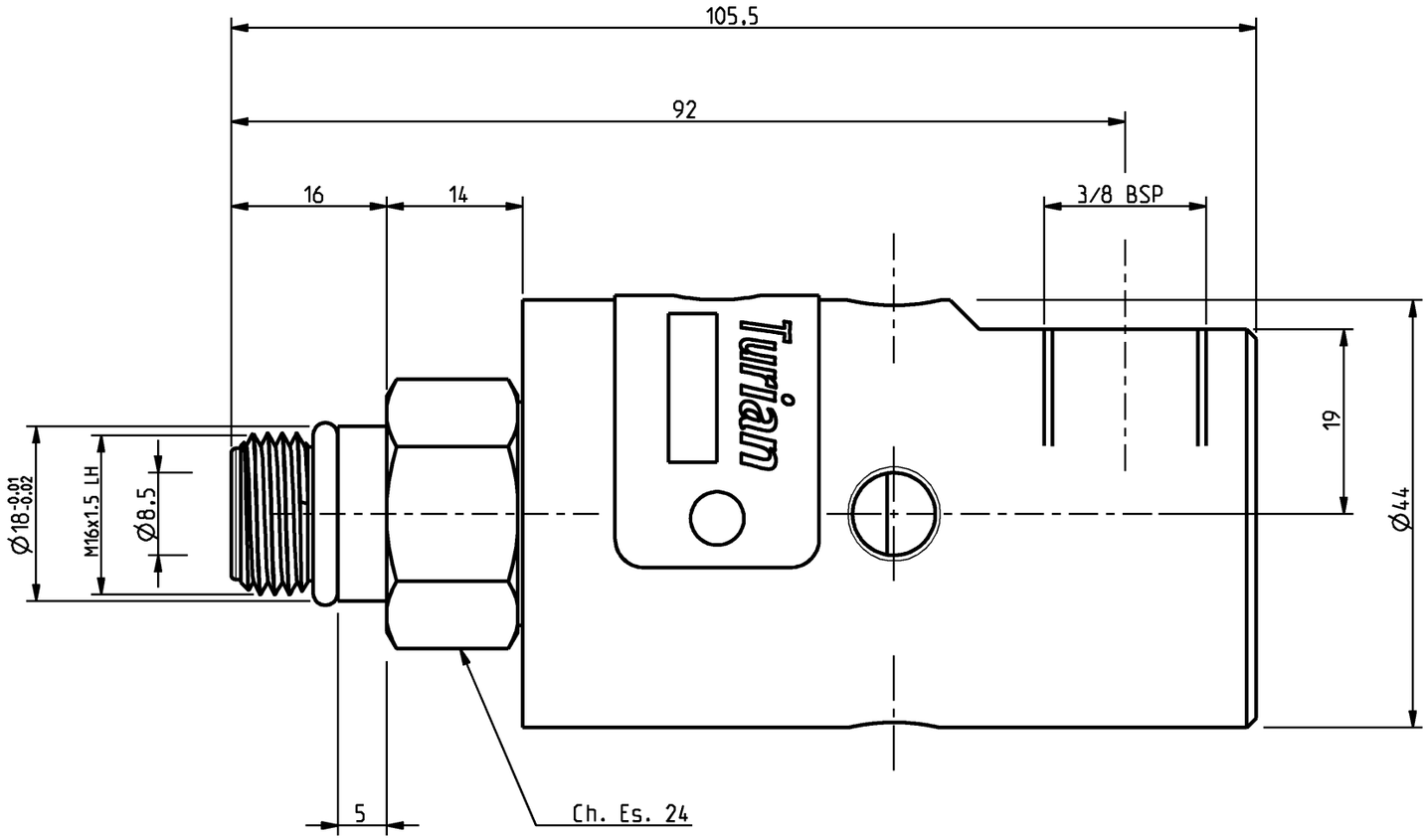

SCALA 1,500

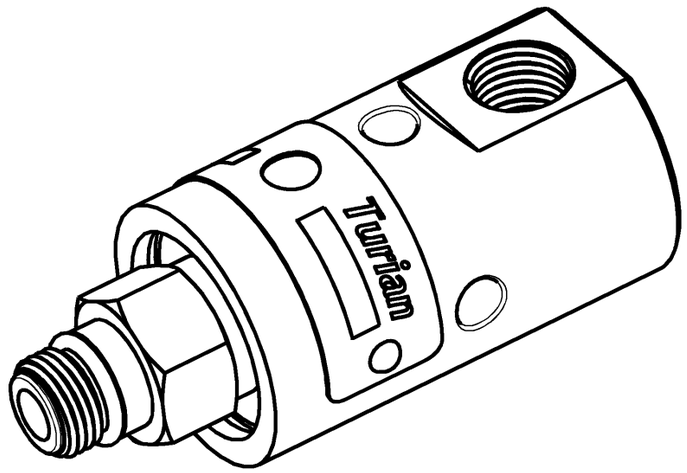

SCALA 1,000

5				quantità
4				
3				smussi non quotati 0,3 mm
2				
1				trattamento
	descrizione modifica	data	firma	

RUGOSITA' µm
Ra = 0,2
Ra = 0,8
Ra = 3,2
Ra = 12
Grezzo

materiale	componente: ASSIEME-38	modello: GC-38-7131
data: 16.01.03 / firma	TOLLERANZA GENERALE DI LAVORAZIONE GRADO DI PRECISIONE UNI 5307 ☐ Grossolano ☐ Medio ☐ Preciso	scala: 1,000
TURIAN Castellanza	descrizione: Rotating joint for coolant 3/8"	
	N° disegno: 7131-B	☒ V ☐ Ass ☐ Esp